技术规格客户承认书 (Specifications for Approval)

序号	名 称	规 格	备注	序号	名 称	规 格	备注
1	型号(Model)	M118F0418IR		9	畸变(Distortion)		
2	感测器(Sensor)	CCD/CMOS		10	光圈(Iris)	Fixed	
3	靶面格式(Image Format)	1/1.8"		11	分辨率 (MTF)	MP	
4	焦距(Focal Length)	4.0mm					
5	通光孔径(Aperture, F/#)	1.8		12	最近物距(M.O.D.)	0.2m	
6	视场角 (F.O.V.)(D/H/V)	126°/101°/76°		13	镜头组成 (Lens Construction)	6-5	
7	后焦距(Back Focal Length)	8.0mm		14	接口(Mount)	1-32UN-2A	CS
8	通光口径 (Effective Diameter)	ϕ19.2mm	Front	15	外形尺寸(Dimension)	ϕ30x(17.5)mm	
		ϕ7.1mm	Rear	16	重量(Weight)		

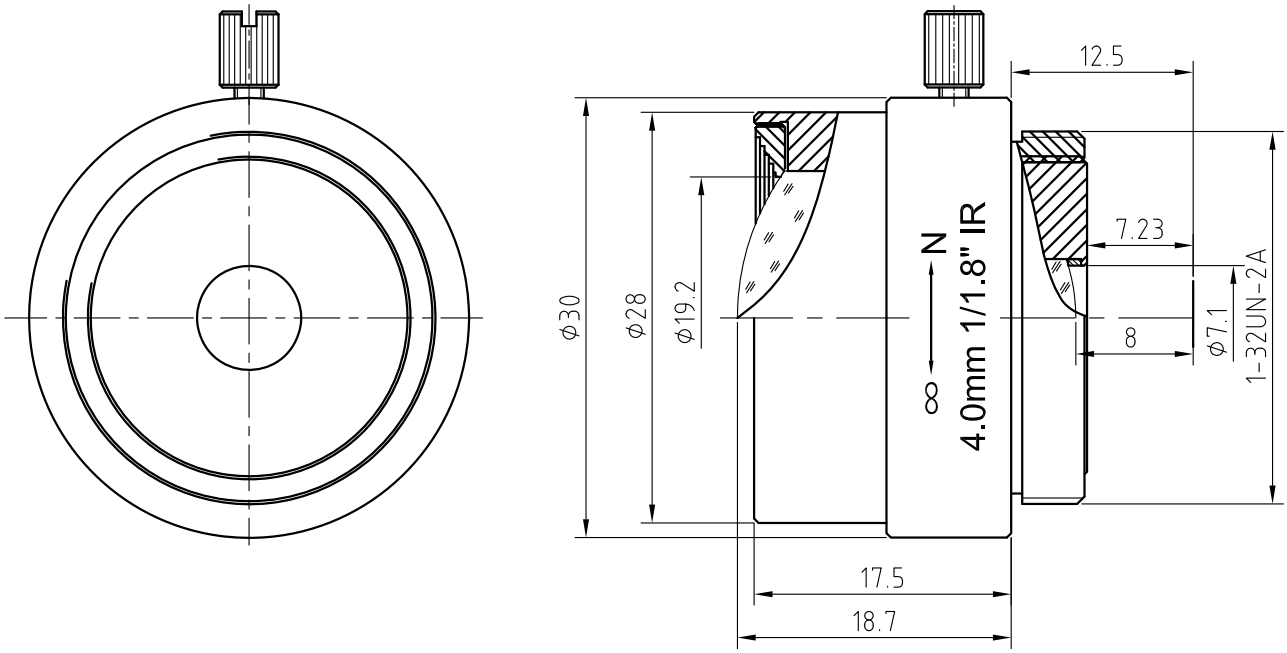

标记	处数	更改文件号	签 字	日 期

设 计		工 艺	
制 图		标 准	
校 对		批 准	
审 核		日 期	

摄像镜头

Camera Lens

图 样 标 记				重 量	比 例
S					2:1
共 1 张				第 1 张	

M118F0418IR

厦门力鼎光电技术有限公司

Xiamen Leading Optics Co., Ltd.